CONSIDERACIONES GENERALES

- Para proteger el circuito eléctrico, la instalación de su domicilio deberá contar con interruptor del tipo termo magnético de 10 A. - 220 V.
- Use siempre repuestos originales para garantizar el buen funcionamiento del equipo y su seguridad.
- Nunca reemplace la ficha de tres espigas planas por una de dos espigas redondas.
- Nunca utilizar las hornallas encendidas sin los utensilios de cocina encima de las mismas (ver cuadro 1).
- En caso de fritar poner particular atención al peligro de incendio que constituyen aceites y grasas. Particularmente peligrosos por su inflamabilidad es el aceite ya usado.
- No realizar preparaciones con desarrollo de llamas (por ejemplo flambeados) bajo el equipo.
- En modo extractor se recomienda que el conducto de salida tenga la menor cantidad de curvas posibles ya que esto disminuye el rendimiento del equipo.
- Para mayor rendimiento se aconseja poner el equipo en funcionamiento apenas comienza a cocinar y dejarlo unos minutos más después de terminar.
- Debe haber adecuada ventilación en la habitación si se usa simultáneamente con equipos que queman gas u otros combustibles
- La descarga de aire debe hacerse según las regulaciones
- Algunas partes del purificador han sido ligeramente lubricadas y como resultado, el mismo puede largar olor cuando se enciende por primera vez. Esto no vuelve a ocurrir después de unos pocos usos.
- Este aparato no está destinado para ser usado por personas cuyas capacidades físicas o mentales estén reducidas, o carezcan de experiencia, salvo si tienen supervisión por persona responsable
- Los niños deberían ser supervisados para asegurar que no juegan con el aparato
- Riesgo de Fuego si la limpieza no se realiza de acuerdo a las indicaciones

ADVERTENCIA

El fabricante declina toda responsabilidad en el caso en que no se observen las indicaciones descriptas referentes a la instalación, consejos e idóneo mantenimiento del purificador.

CERTIFICADO DE GARANTIA

PURIFICADOR

AXEL S.A. fabricante, garantiza este producto por el término de 1 año, a partir de la fecha de compra, por el buen funcionamiento del mismo. Esta garantía no cubre los desperfectos ocasionados por el mal uso, golpes, roturas de piezas plásticas, cristales y/o intervención de personas ajenas al servicio técnico autorizado.

AXEL S.A. no está obligado en ningún caso al cambio de la unidad completa y en caso de que la unidad deba ser reparada durante la vigencia de la garantía, la misma se regirá según Ley 24.240 y 24.999.
En todos los casos la solicitud de garantía se efectivizará con la presencia de la boleta de compra correspondiente y el presente certificado completo.

CENTRO DE ASISTENCIA TECNICA

AXEL S.A. Límite del Municipio Sur A 4515 Parque Industrial Rosario Oeste – Rosario - Santa Fe

341 614-0941 (Atención telefónica Lun a Vie de 8 a 16 hs.)
+54 9 341 614-0941 (Whatsapp. No audios ni llamadas)

Tel.: +54 (0341) 5263873 / 5263850 / 51 / 52 / 53 (Líneas Rotativas)
callcenter@axelsa.com.ar / service_ing@axelsa.com.ar / www.axelsa.com.ar

MODELO:	**Fecha de Compra:**				**Sello del comercio:**
SERIE:		Día	Mes	Año	

PURIFICADOR

CARÁCTERISTICAS: Tensión: 220 V 50 Hz 140 W – Clase I

FABRICADO BAJO NORMA DE SEGURIDAD ELÉCTRICA IEC 60335

Descripción del modelo	Especificaciones
Motor	3 velocidades / máximo 2800 rpm.
Características técnicas del motor	220 V. – 50 Hz.
Potencia	100 Wattios
Consumo máximo	0,60 A.
Caudal máximo	250 m³/hr.
Potencia de la lámpara	40 / 25 Wattios
Dimensiones del gabinete	(600 x 495 x 140) mm
Peso neto aproximado	6,8 kgs.
Visera móvil	Vidrio 4 mm. Biselado
Ventana de iluminación	Policarbonato 2,5 mm. traslúcido

INDUSTRIA ARGENTINA

PURIFICADOR DE AIRE
INSTRUCCIONES

INSTALACIÓN ELÉCTRICA

Asegúrese que la toma a donde conectará el equipo esté provista de descarga a tierra y que su instalación eléctrica cuenta con un medio de desconexión termo magnética. En caso de no tenerla, consulte a un especialista para su correcta instalación. El fabricante no se responsabilizará por daños causados a cosas o terceros si no cumple con estas condiciones.
Verificar que los valores de tensión se correspondan a los que están indicados en el aparato antes de proceder a la instalación. Antes de proceder a la instalación, limpieza o manutención es necesario quitar la tensión.

MONTAJE DEL APARATO

Fijación a la pared: de acuerdo a las posiciones de los orificios indicados en la figura 4B aplicar a la pared los tacos de anclaje (mínimo 8 mm. de diámetro) y colocando los tornillos correspondientes, enganchar el aparato a los mismos. Para evitar estropear el aparato se recomienda utilizar exclusivamente los orificios ya previstos por el fabricante.
Fijación a la encimera superior: con el fin de dotar al aparato de una mayor estabilidad, se recomienda la fijación adicional a la encimera superior por medio de los orificios dispuestos para tal fin según indica la figura 4A.

CONEXIÓN EN MODO EXTRACTOR

Retirar la tapa removible superior o trasera (ver cuadro 7) según la posición en que se encuentre el tubo de salida exterior (ver cuadro 3 figura A, B, C o D). Colocar entre la salida y el tubo de salida exterior el adaptador previsto para caño de 100 mm (ver cuadro 7). El adaptador se encuentra dentro del purificador. El aparato no debe ser conectado a conductos de descarga de combustión como instalaciones de calefacción centralizada, etc..
Para utilizar el equipo en modo extractor, colocar la palanca selectora de función en la posición S (ver cuadro 6). En este modo, no es necesario colocar el filtro de carbón activo.

CONEXIÓN EN MODO PURIFICADOR

Colocar la palanca selectora en la posición R como muestra el cuadro 6. Puede utilizar esta posición para reciclar el aire en caso de que no exista una salida al exterior o que no desee extraer el calor del ambiente donde coloque el equipo. En modo purificador, es imprescindible utilizar el filtro de carbón activo. Para colocar este filtro, vea el apartado “Cambio del filtro de carbón activo”

FUNCIONAMIENTO

La luz y el motor tienen un funcionamiento independiente el uno del otro. El primer botón (ver cuadro 5) acciona la luz, una pulsación la enciende y pulsando nuevamente la apaga. Los siguiente tres botones varían entre velocidad alta, media y baja respectivamente. El último botón apaga el equipo (motor).

MANUTENCIÓN

Un esmerado mantenimiento garantiza un buen rendimiento y un buen funcionamiento a través del tiempo. Desconecte siempre de la red eléctrica el equipo antes de realizar cualquier tipo de mantenimiento o limpieza. El gabinete se puede lavar con agua tibia y detergente líquido. Evitar el uso de productos que tengan abrasivos. En caso de cambio del cordón de alimentación, solo utilizar repuesto original suministrado por la fabricante y debe ser efectuado por personal especializado. En todos los casos utilizar repuestos originales.

CAMBIO FILTRO CARBÓN ACTIVO (opcional)

Se recomienda cambiar este filtro cada 6 meses. Para colocar el filtro de carbón desconecte siempre primero el equipo de la red eléctrica. Desplace las correderas que sostienen la rejilla porta filtro como se indica en el cuadro 9 fig. A y abra la rejilla. Coloque el filtro haciendo coincidir las ranuras laterales y haciendo una leve presión hacia adentro, gire en sentido anti horario como muestra el cuadro 8. Para retirar el filtro proceda de la misma manera, pero gire en sentido horario.

CAMBIO DEL FILTRO DE GRASA

Se recomienda cambiar este filtro cada 2 meses.
En caso que Ud. opte por mantener el filtro usado se recomienda lavarlo con detergente neutro a mano o en lava vajilla a 60 ºC de temperatura.
El filtro antigrasa puede ser fácilmente sacado desplazando las correderas laterales (ver cuadro 9) y rebatiendo la rejilla porta filtro (ver cuadro 10). Realizado esto, desplazar los sujetadores del filtro (ver cuadro 11) y retirar el mismo.

RECAMBIO DE LA LÁMPARA

Para reemplazar la lámpara cortar el suministro de energía, luego retirar el tornillo T1 que fija el acrílico (ver cuadro 9) y acceder a la zona de reemplazo de la misma. Una vez reemplazada la lámpara colocar nuevamente el acrílico utilizando el tornillo removido. ATENCION: un ajuste excesivo del tornillo puede ocasionar roturas en el acrílico.
La lámpara es tipo mignon E14 de 40/25 Wattios

VISERA MÓVIL
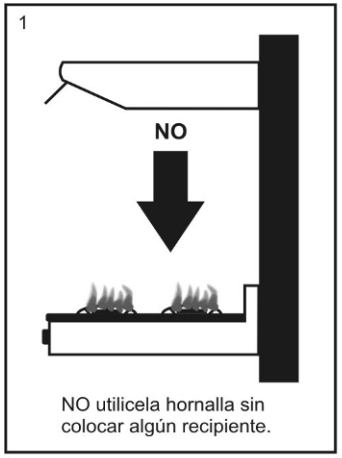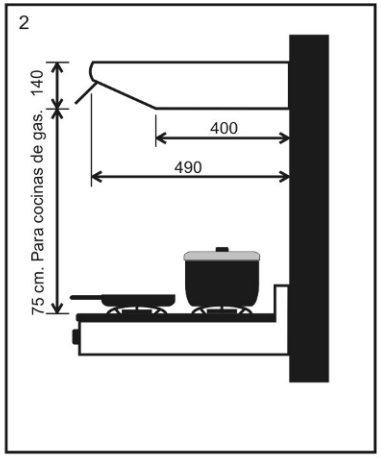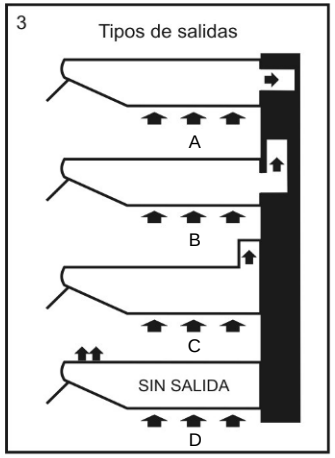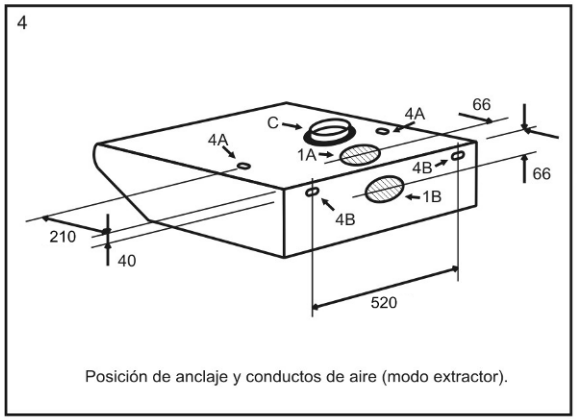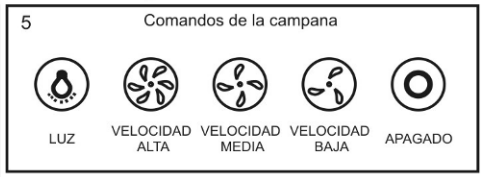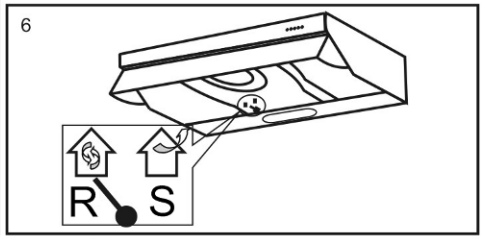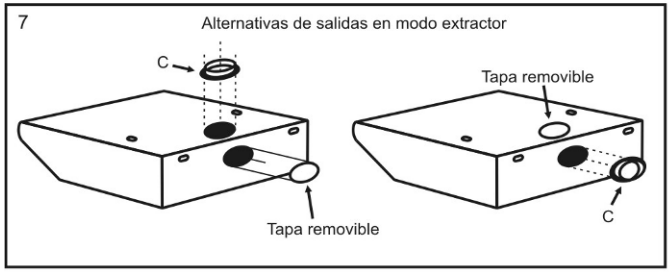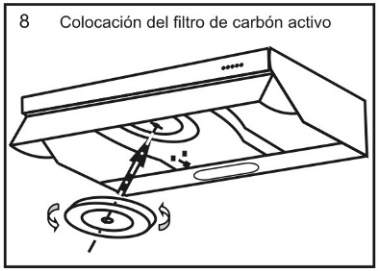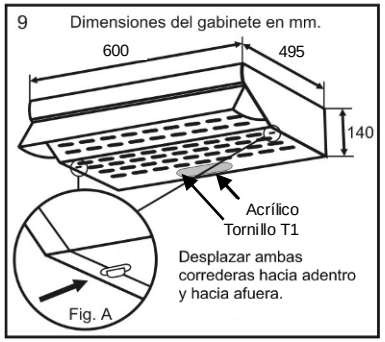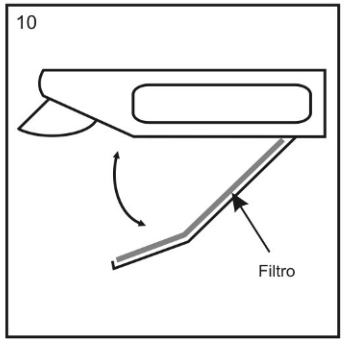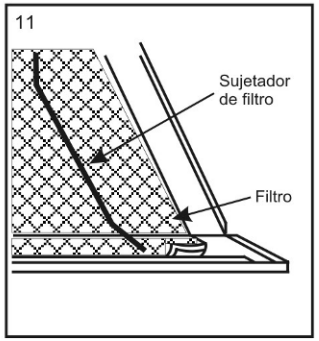
Además de brindar una agradable estética al aparato, llevando la visera a su posición superior se logra ampliar el área de absorción del aparato resultando un mayor rendimiento del mismo.